Смотри чертежи металлоконструкций
R3. 01509. 1. 0. 21

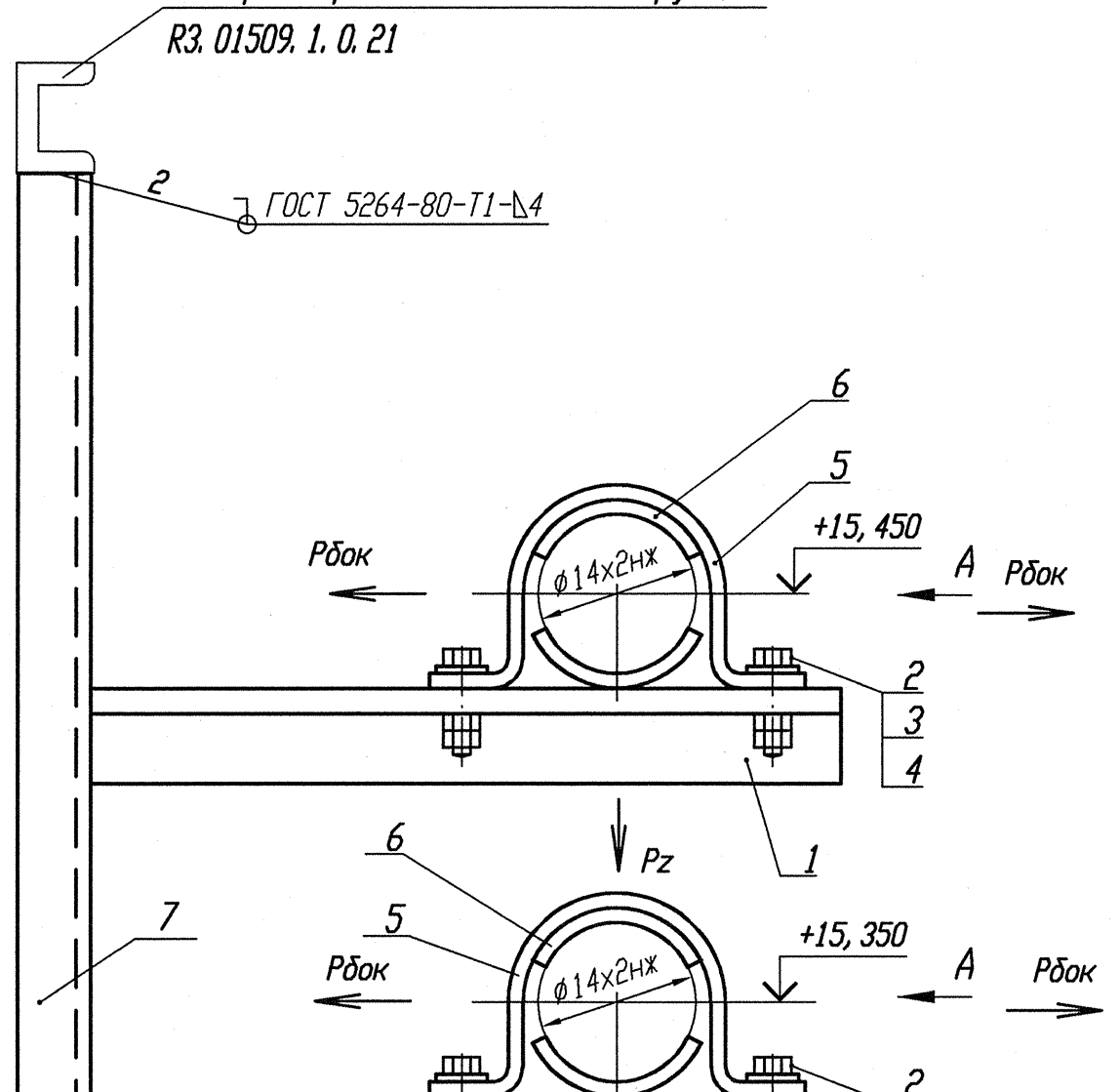

Деталь поз. 5 (Lр=130)

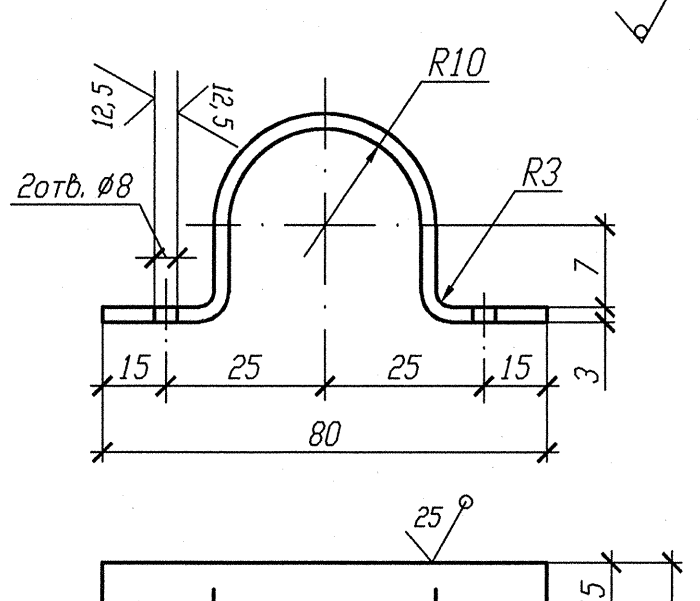

Деталь поз. 6

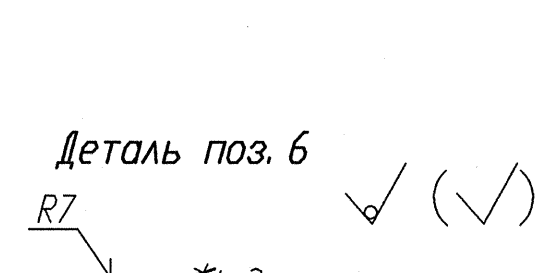

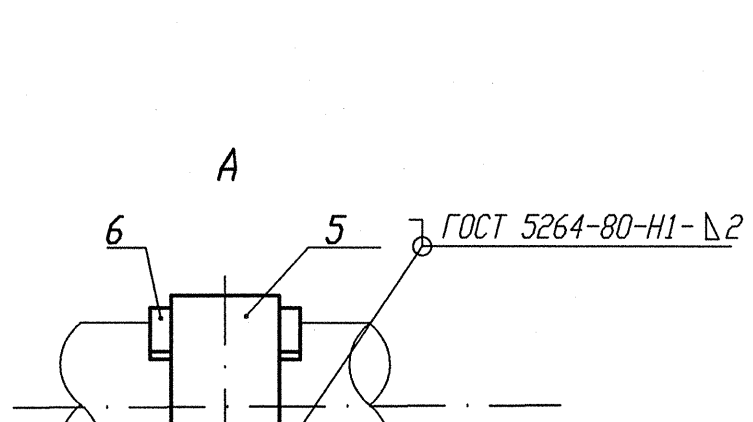

Спецификация деталей

Поз.	Обозначение	Наименование	Кол.	Материал	Масса, кг ед.	Масса, кг общ.	Примечание
1	ГОСТ 8509-93	Уголок В 35х35х4 l=360	2	Ст 3 пс 2-св ГОСТ 535-2005	0, 756	1, 512	
2	ГОСТ 7798-70	Болт М6-6gх30. 56. 35	4	35 ГОСТ 1050-88	0, 009	0, 036	
3	ГОСТ 11371-78	Шайба А. 6х2. 02. Ст3пс	4	ОК360В-2-IV-Ст3пс ГОСТ 16523-97	0, 0014	0, 0056	
4	ГОСТ 5915-70	Гайка М6-6Н. 8. 35	8	35 ГОСТ 1050-88	0, 0026	0, 0208	
5	БК-1998784	Полухомут Б-ПН-3х130х30	2	ОК360В-4-IV-Ст3сп-сВ ГОСТ 16523-97	0, 08	0, 16	
6	БК-1998785	Прокладка Б-ПН-3х22х50	4	12Х18Н10Т-М4г ГОСТ 5582-75	0, 03	0, 12	
7	ГОСТ 8240-89	Швеллер 10 l=800	1	Ст 3 пс 2-сВ ГОСТ 535-2005	6, 87	6, 87	
	ГОСТ 2246-70	Проволока		СВ-04Х19Н11М3		-	
	ГОСТ 9467-75	Электроды		УОНИИ 13/45		-	
				Итого:		8, 724	

Номер опоры	3TV10Y563	3TV10Y564
Нагрузка на опору Pz(кН)	0, 052	0, 060
Нагрузка на опору Рбок(кН)	0, 015	0, 021
Отметка опоры	+15, 650	+15, 550

1 Привязку опоры смотри изометрический чертеж 3TV11Z08, 3TV11Z11.
2 Сварку производить по ГОСТ 5264-80.
3 Отметка трубопровода подлежит уточнению в соответствии с уклоном трубопровода.
4 Максимальная нагрузка на опору Р дана с учетом сейсмического воздействия.
5 Спецификация составлена на две опоры.
6 Изготовить один комплект.

АРХИВНЫЙ ЭКЗЕМПЛЯР

Изм.	Кол. уч.	Лист	Nдок.	Подпись	Дата
Инж. Зк.		Случевская			12.02
Пров. инж. 1к.		Швабинский			12.02
Пров. вед. инж.		Махотина			12.02
Н. контр.		Краснояров			13.02

Инв. N подл. R3. 03732. 1. 0. 13
Лист 254

R3. TV10. 3095. 013. 03. 00. 172

Ростовская АЭС Блок 3

Редукторное отделение
Герметичная часть
Трубопроводы отбора проб
Рр больше 2. 2 МПа

Стадия	Лист	Листов
Р		1

Опора скользящая направляющая
3TV10Y563, 3TV10Y564

ОАО "НИАЭП" 2013

Взам. инв. N
Подп. и дата
Инв. N подл. R3. 03732. 1. 0. 13

Формат А4х3